SOP-60

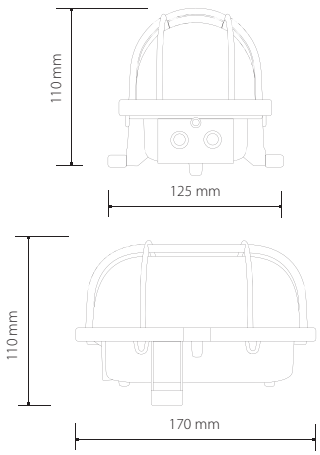

SOK-60
SOP-100

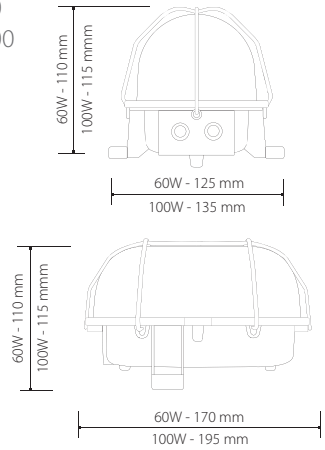

230V ~50Hz balení 24 ks CE

OVAL

CZ | Sklepní svítidla vhodná i pro jakékoliv venkovní použití, jejichž hlavní výhodou je cena. Při futuristickému pojetí interiéru či exteriéru dokáží i okouzlit. Výhodou je variabilita použití a několik možných vstupů do svítidla.

EN | Cellar lamp also suitable for outdoor use. Its main advantages are its price and it´s flexibility which have earnt it many fans. Other advantages are several cable and installation entries into the lamps.

DE | Kellerleuchten, geeignet auch für verschiedene Außeneinsätze, deren Hauptvorteil im Preis besteht. Bei einer futuristischern Innenraum- oder Außenraumauffassung können sie auch bezaubern. Die Vorteile sind auch die Einsatzvariabilität und mehrere mögliche Eingänge in die Leuchte.

PLAST | PLASTIC | KUNSTSTOFF

SOP-60/B	□	transp.	60W	IP44	E27
SOP-60/C	■	transp.	60W	IP44	E27
SOP-60/S	■	transp.	60W	IP44	E27
SOP-60/H	■	transp.	60W	IP44	E27
SOP-M-60/B	□	mat	60W	IP44	E27

KOV | METAL

SOK-60/B	□	transp.	60W	IP44	E27
SOK-60/S	■	transp.	60W	IP44	E27
SOP-100/S	■	transp.	100W	IP44	E27