Návod k použití:

Incast LED IC - J01

PŘEČTĚTE SI, PROSÍM, NÁSLEDUJÍCÍ INSTRUKCE PŘED INSTALACÍ SVÍTIDLA!

Elektrická instalace a bezpečnost:
Obecně je nutno dbát ustanovení ČSN EN 22002 a ostatních souvisejících předpisů. Při jakékoliv revizní či servisní činnosti je nutno svítidlo odpojit od elektrické sítě.

Konstrukce a vlastnosti:
Pevný a odolný korpus ze slitiny litého hliníku.
Plastová montážní krabice.
Atraktivní vzhled a odolnost proti korozi.
Ochrana proti prachu a stříkající vodě.

Použití:
Venkovní i vnitřní chodby, zídky, schodiště, zahrady atd.

Instalace:
Před zahájením instalace odpojte přívod a postupujte dle grafického návodu, nebo svěřte montáž odborné firmě.

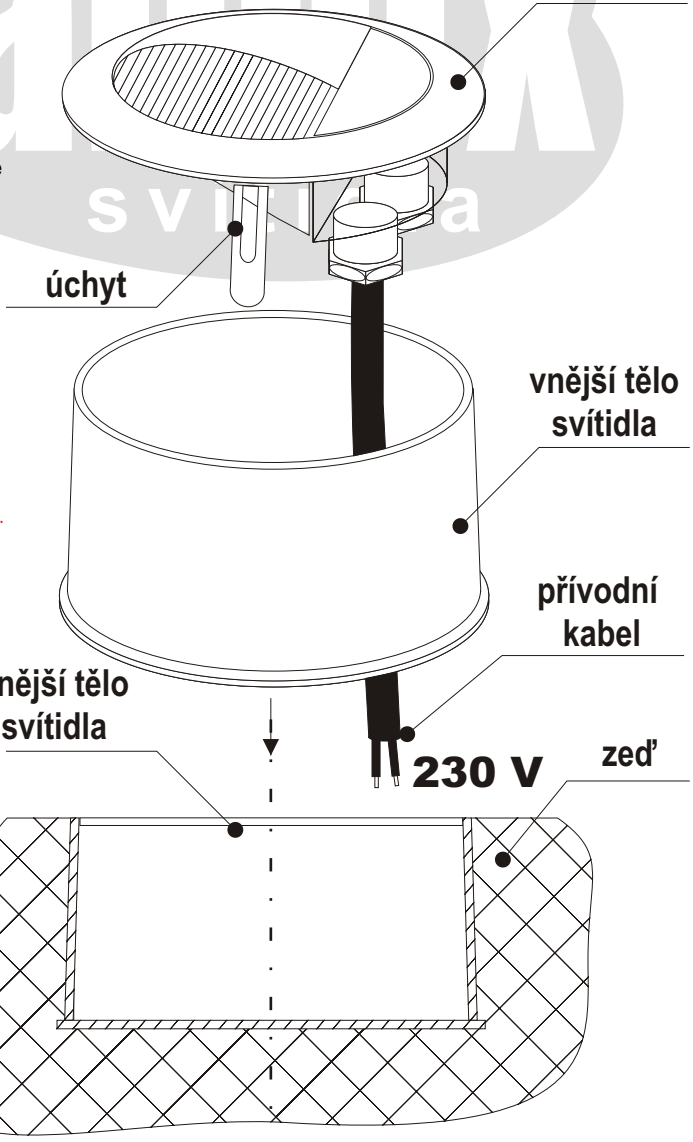

1. Vytvořte montážní otvor.
2. Zabudujte montážní krabici.
2. Přiloženými šroubky připevněte tělo svítidla.
3. Namontujte vnitřní tělo svítidla pomocí úchytů.

TECHNICKÉ ÚDAJE
Napětí: 230V 50Hz
Zdroj: 14 LED
Krytí: IP 54
Třída ochrany: I

Návod k použití:

Incast LED IC - J01

PŘEČTĚTE SI, PROSÍM, NÁSLEDUJÍCÍ INSTRUKCE PŘED INSTALACÍ SVÍTIDLA!

Elektrická instalace a bezpečnost:
Obecně je nutno dbát ustanovení ČSN EN 22002 a ostatních souvisejících předpisů. Při jakékoliv revizní či servisní činnosti je nutno svítidlo odpojit od elektrické sítě.

Konstrukce a vlastnosti:
Pevný a odolný korpus ze slitiny litého hliníku.
Plastová montážní krabice.
Atraktivní vzhled a odolnost proti korozi.
Ochrana proti prachu a stříkající vodě.

Použití:
Venkovní i vnitřní chodby, zídky, schodiště, zahrady atd.

Instalace:
Před zahájením instalace odpojte přívod a postupujte dle grafického návodu, nebo svěřte montáž odborné firmě.

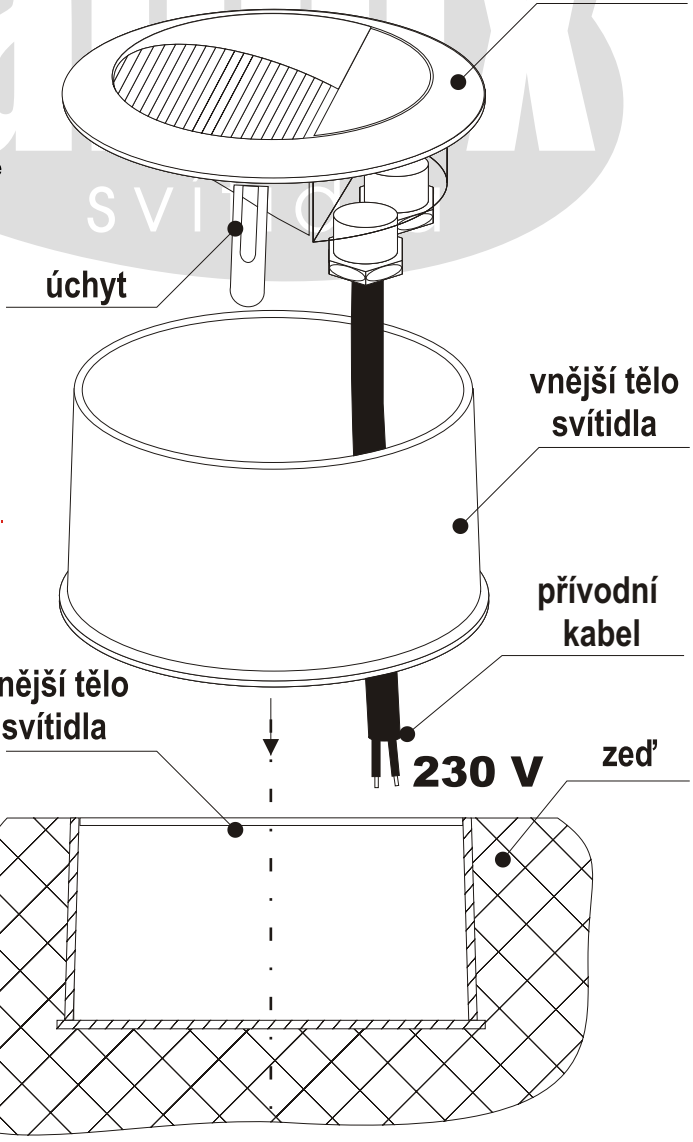

1. Vytvořte montážní otvor.
2. Zabudujte montážní krabici.
2. Přiloženými šroubky připevněte tělo svítidla.
3. Namontujte vnitřní tělo svítidla pomocí úchytů.

TECHNICKÉ ÚDAJE
Napětí: 230V 50Hz
Zdroj: 14 LED
Krytí: IP 54
Třída ochrany: I

Návod na použitie:

Incast LED IC - J01

PREČÍTAJTE SI, PROSÍM, NÁSLEDOVNÉ INŠTRUKCIE PRED INŠTALÁCIOU

Elektrická inštalácia a bezpečnosť:
Dbajte na dodržiavanie všetkých platných noriem a predpisov platných v EU a SK. Pri akejkoľvek revíznej, alebo servisnej činnosti je nutné odpojiť od elektrickej siete!

Konštrukcia a vlastnosti:
Pevný a odolný korpus zo zliatiny hliníka.
Plastová montážna krabica.
Atraktívny vzhľad a odolnosť proti korózii.
Ochrana proti prachu a striekajúcej vode.

Použitie:
Vonkajšie a vnútorné chodby, sokle, schodiská, záhrady atd.

Inštalácia:
Pred zahájením inštalácie prerušte el. obvod a postupujte podľa grafického návodu, alebo montáž zverte odbornej firme.

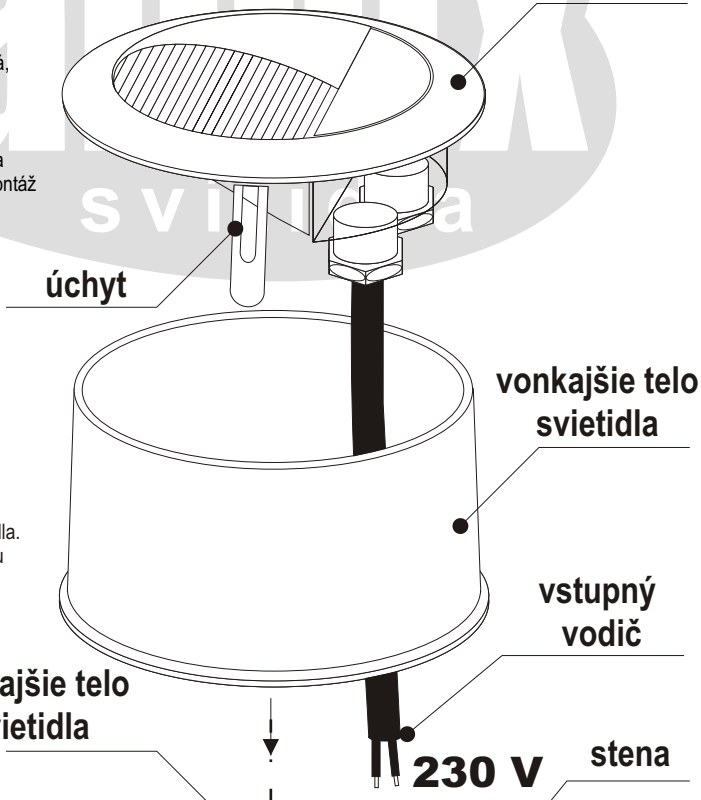

1. Vytvorte montážny otvor.
2. Zabudujte montážnu krabicu.
3. Priloženými skrutkami pripevnite telo svietidla.
3. Namontujte vnútorné telo svietidla pomocou úchytov.

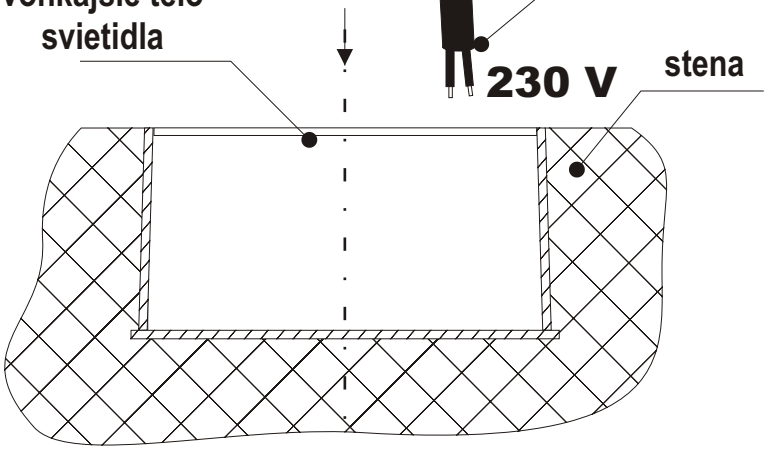

TECHNICKÉ ÚDAJE
Napätie: 230V 50Hz
Zdroj: 14 LED
Krytie: IP 54
Trieda ochrany: I

Návod na použitie:

Incast LED IC - J01

PREČÍTAJTE SI, PROSÍM, NÁSLEDOVNÉ INŠTRUKCIE PRED INŠTALÁCIOU

Elektrická inštalácia a bezpečnosť:
Dbajte na dodržiavanie všetkých platných noriem a predpisov platných v EU a SK. Pri akejkoľvek revíznej, alebo servisnej činnosti je nutné odpojiť od elektrickej siete!

Konštrukcia a vlastnosti:
Pevný a odolný korpus zo zliatiny hliníka.
Plastová montážna krabica.
Atraktívny vzhľad a odolnosť proti korózii.
Ochrana proti prachu a striekajúcej vode.

Použitie:
Vonkajšie a vnútorné chodby, sokle, schodiská, záhrady atd.

Inštalácia:
Pred zahájením inštalácie prerušte el. obvod a postupujte podľa grafického návodu, alebo montáž zverte odbornej firme.

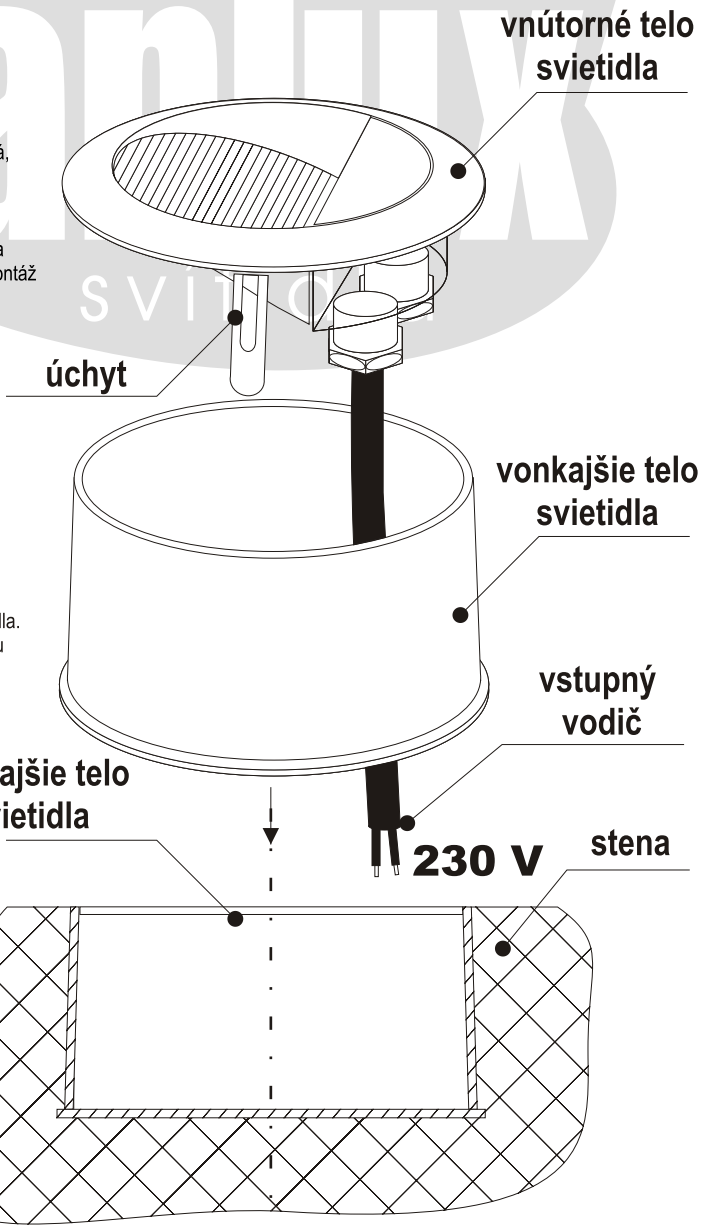

1. Vytvorte montážny otvor.
2. Zabudujte montážnu krabicu.
3. Priloženými skrutkami pripevnite telo svietidla.
3. Namontujte vnútorné telo svietidla pomocou úchytov.

TECHNICKÉ ÚDAJE
Napätie: 230V 50Hz
Zdroj: 14 LED
Krytie: IP 54
Trieda ochrany: I