panlux® lighting

Bezdrátový domovní zvonek do zásuvky
Bezdrôtový domový zvonček do zásuvky
Wireless french plug-in doorbell
Funk-Türklingel in die Steckdose
El timbre de casa a enchufe

MODEL: PN75000001
PN75000002

230V ~50Hz | 433,92 MHz (±75KHz) | IP44 | 100m | vol. | 32

CZE | NÁVOD NA POUŽITÍ

Před použitím tohoto výrobku si prosím pozorně přečtěte návod a postupujte podle bezpečnostních instrukcí. Instalaci svěřte kvalifikované osobě nebo firmě.

Děkujeme, že jste si vybrali výrobek firmy PANLUX s.r.o.

INSTALACE
Umístění tlačítka zvonku:
Tlačítko by mělo být umístěné na viditelném místě chráněné před deštěm a nadměrným teplem. Tlačítko je možné připevnit pomocí přiložených šroubků nebo samolepící pásky.
Umístění reproduktoru:
Zvolte si vhodnou zásuvku pro instalaci reproduktoru. Každá překážka mezi reproduktorem a tlačítkem zhoršuje dosah zvonku.

Upozornění
Před použitím výrobek zkontrolujte, je-li jakákoliv část poškozena, nepoužívejte jej. Před každou manipulací se ujistěte, že je elektrický přívod odpojený. V případě poruchy zařízení neopravujte ani nerozebírejte.

Nedodržení jakékoliv instrukce uvedené v návodu může způsobit újmu na zdraví i majetku.

Při mechanickém poškození nebo neodborné manipulaci nemůže být uznána záruka.

SVK | NÁVOD NA POUŽITIE

Pred použitím tohto výrobku si prosím prečítajte návod a postupujte podľa bezpečnostných inštrukcií. Inštaláciu zverte kvalifikovanej, alebo odbornej firme.

Ďakujeme, že ste si vybrali výrobok firmy PANLUX SK s.r.o.

INŠTALÁCIA
Umiestnenie tlačidla zvončeka:
Tlačidlo by malo byť umiestnené na viditeľnom mieste chránené pred dažďom a nadmerným teplom. Tlačidlo je možné pripevniť pomocou priložených skrutiek alebo samolepiacej pásky.
Umiestnenie reproduktora:
Zvoľte si vhodnú zásuvku pre inštaláciu reproduktora. Každá prekážka medzi reproduktorom a tlačidlom zhoršuje dosah zvončeka.

Upozornenie
Pred použitím výrobok skontrolujte, ak je ktorákoľvek časť poškodená, nepoužívajte ho. Pred každou manipuláciou sa uistite, že je elektrický prívod odpojený. V prípade poruchy zariadenie neopravujte ani nerozoberajte.

Nedodržanie akejkoľvek inštrukcie uvedenej v návode môže spôsobiť ujmu na zdraví a majetku.

Pri mechanickom poškodení alebo pri neodbornej manipulácii nemôže byť uznaná záruka.

ENG | INSTRUCTIONS

Before using or installing the light fixture, kindly read the instructions and follow safety rules. Installation should be provided by qualified person or company.

Thank you for choosing the item of company PANLUX s.r.o.

INSTALLATION
Mount the transmitter:
Choose place for transmitter. It should be mounted on visible place, which is protected against rain and extreme heat. It is possible to fix the transmitter by screw or self-adhesive sellotape.
Place the receiver:
Choose suitable wall plug for receiver. Every barrier between transmitter and receiver can reduce operating range of doorbell.

Notice
Before using, check the product and make sure there is no damage, otherwise do not use it. Before any manipulation assure that mains electrical supply is disconnected. In case of damage do not repair or disassemble the product.

Infringement of any instruction mentioned in instruction manual can cause harm to health or property.

If the product is mechanically damaged or connected unprofessionally, guarantee cannot be allowed.

GER | GEBRAUCHSANWEISUNG

Vor der Benutzung dieses Produkts die Anweisung bitte vorsichtig lesen und nach den Sicherheitseinweisungen vorgehen. Die Installation ist einer qualifizierten Person oder Fachfirma anzuvertrauen.

Wir bedanken uns, dass Sie sich ein Produkt der Firma PANLUX s.r.o. ausgesucht haben.

INSTALLATION
Sender Befestigung:
Montagestelle für Sender sollte an der sichtbaren Stelle sein und gegen extreme Temperaturen oder Regen geschützt werden. Befestigen den Sender mit 2 Schrauben oder dopellseitigem Klebeband (beide im Lieferumfang erhalten).
Montage des Empfängers:
Wählen Sie geeignete Steckdose für den Empfänger. Die Reichweite wird durch auftretende Hindernisse eingeschränkt.

Hinweise
Vor der Benutzung das Produkt sowie Zubehör überprüfen. Wenn einer der Teile beschädigt ist, darf das Produkt nicht verwendet werden. Vergewissern Sie sich vor jeder Handhabung, dass die Stromzufuhr abgeschaltet ist. Bei einem Defekt ist das Produkt weder zu reparieren noch auseinander zu nehmen.
Die Nichteinhaltung einer der in der Gebrauchsanweisung angeführten Einweisungen kann eine Gesundheits- und Vermögensbeeinträchtigung verursachen.

Bei einer mechanischen Beschädigung oder einer unsachgemäßen Handhabung kann keine Gewährleistung anerkannt werden.

ESP | INSTRUCCIONES

Antes de utilización de la luminaria, lea las instrucciones y sique medidas de precaution. Encomende la montaje a la persona o compania qualificada.

Gracias, que Usted se ha comprado el producto de compania PANLUX s.r.o.

INSTALACIÓN
Emplazamiento del pulsador:
El pulsador hay que colocar en lugar visible y protegido sobre la lluvia y calor excesiva. Usted puede sujetar el pulsador con tornillos incluidos o cinta adherente.
Emplazamiento del reproductor:
Usted elige el enchufe y connecte el reproductor. Cada obstrucción entre el pulsador y reproductor causa menor alcance del timbre.menor alcance del timbre.

Aviso
Antes de la montaje se asegure, que la lámpara no esta averida. En el caso de avería, no la use, repare ni desmonte. Antes de cualquier manipulación disconecte el corriente eléctrico.

Falta de cualquier instruccion puede causar quebranto de la salud o propriedad.

Si el producto esta averiado mechanicamente o conectado malamente, la garantía no estará aceptada.

Všechna práva vyhrazena.
All rights reserved.

Technické údaje se mohou změnit bez předchozího upozornění.
Technical data can be changed without previous noticement.

panlux® lighting

Bezdrátový domovní zvonek do zásuvky
Bezdrôtový domový zvonček do zásuvky
Wireless french plug-in doorbell
Funk-Türklingel in die Steckdose
El timbre de casa a enchufe

MODEL: PN75000001
PN75000002

230V ~50Hz | 433,92 MHz (±75KHz) | IP44 | 100m | vol. | 32

Instalace | Installation

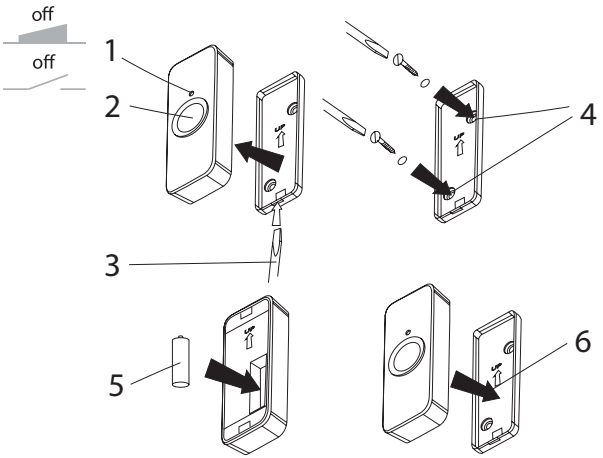

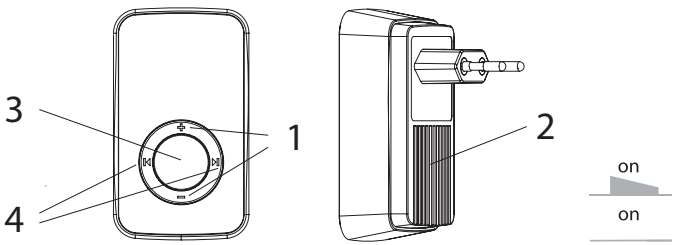

CZE

TLAČÍTKO (IP44)
1) LED indikátor – svítí, pokud je reproduktor v provozu
2) Tlačítko
3) Pomocí šroubováku odstraňte kryt tlačítka
4) Pro upevnění základny použijte přibalené šroubky či samolepící pásku
5) Vložte baterii 12V/23A podle vyznačených pólů (baterie součástí balení)
6) Nasaďte kryt tlačítka

REPRODUKTOR 230V~50Hz
1) Nastavení hlasitosti
2) Reproduktor
3) LED indikátor – svítí, pokud je reproduktor v provozu
4) Přepínání melodií (32 melodií)

UPOZORNĚNÍ
Před použitím výrobek zkontrolujte, je-li jakákoliv část poškozená, nepoužívejte jej. Signál zvonku může být zhoršen nevhodnou montáží nebo umístěním na kovové podložce. Každá překážka mezi vysílačem a přijímačem zhoršuje dosah zvonku. Na tento typ reklamace nebude brán zřetel. V případě poruchy výrobek nepravujte ani nerozebírejte.

PŘI MECHANICKÉM POŠKOZENÍ NEBO NEODBORNÉ MANIPULACI NEMŮŽE BÝT UZNÁNA ZÁRUKA.

SVK

TLAČÍTKO (IP44)
1) LED indikátor – svieti, pokiaľ je reproduktor v prevádzke
2) Tlačidlo
3) Pomocou skrutkovač odstráňte kryt tlačidla
4) Pre upevnenie základni použite pribalené skrutky alebo samolepiacu pásku
5) Vložte batériu 12V/23A podľa vyznačených pólov (batéria súčasťou balenia)
6) Nasaďte kryt tlačidla

REPRODUKTOR 230V~50Hz
1) Nastavenie hlasitosti
2) Reproduktor
3) LED indikátor – svieti, pokiaľ je reproduktor v prevádzke
4) Prepínanie melódií (32 melódií)

UPOZORNENIE
Signál zvončeka môže byť zhoršený nevhodnou montážou alebo umiestnením na kovovej podložke. Každá prekážka medzi vysielačom a prijímačom zhoršuje dosah zvončeka. Na tento typreklamácie nebude braný ohľad. V prípade poruchy výrobok neopravujte ani nerozoberajte.

PRI MECHANICKOM POŠKODENÍ ALEBO NEODBORNEJ MANIPULÁCII NEMÔŽE BYŤ UZNANÁ ZÁRUKA.

ENG

TRANSMITTER (IP44)
1) LED indicator - it shines if receiver works
2) Push button
3) Use flat screwdriver to remove transmitter cover
4) To fix the base plate use two screws or self-adhesive sellotape
5) Put battery 12V/23A in correct polarity (battery included)
6) Put transmitter cover on

RECEIVER 230V~50Hz
1) Volume setting
2) Speaker
3) LED indicator - it shines if receiver works
4) Sound selection button (32 melodies)

NOTICE
Before using check the doorbell and accessories, if any part is damaged, do not use it. In the case of defect do not repair the product and do not disassemble it. Do not place the doorbell on metal surface, it can reduce operating reach. Any obstruction between transmitter and receiver can reduce operating reach of doorbell. This type of claim cannot be allowed.

IF THE PRODUCT IS MECHANICALLY DAMAGED OR CONNECTED UNPROFESSIONALLY, GUARANTEE CANNOT BE ALLOWED.

GER

SENDER (IP44)
1) LED Indikator - es scheint, wenn Empfänger in Betrieb ist
2) Klingertaster
3) Öffnen Sie das Gehäuse mit einem kleinen schmalen Schraubendreher
4) Befestigen Sie das Gehäuse mit 2 Schrauben oder dopellseitigem Klebeband
5) Legen Sie polungsrichtig 12V/23A Batterie ein (im Lieferumfang enthalten)
6) Schließen Sie das Gehäuse

EMPFÄNGER 230V~50Hz
1) Einstellung der Lautstärke
2) Lautsprecher
3) LED Indikator - es scheint, wenn Empfänger in Betrieb ist
4) Auswahl der Töne (32 Klingeltöne)

HINWEISE
Falls der Artikel beschädigt ist, verwenden Sie es nicht. Im Fall des Defektes weder nehmen Sie den Artikel auseinander noch reparieren Sie ihn. Das Signal kann durch Nähe zu metallischen Gegenständen oder ungeeignete Montage verringert werden. Jedes Hindernis zwischen Sender und Empfänger reduziert die Reichweite von der Funk-Klingel. Man berücksichtigt diesen Typ der Reklamation nicht.

BEI EINER MECHANISCHEN BESCHÄDIGUNG ODER LAIENHAFTEN MANIPULATION KANN MAN KEINE GARANTIE ERKENNEN.

ESP

EL PULSADOR (IP44)
1) LED indicador - alumbre cuando el reproductor esta activado
2) El pulsador
3) Quite los tornillos con el destornillador
4) Use tornillos incluidos o la cinta adherente y sujete la base
5) Inserte la batería 12V/23A según las marcas (baterías estan incluidas)
6) Pone la cubierta del pulsador

REPRODUCTOR 230V~50Hz
1) Intensión de sonido
2) Reproductor
3) LED indicador - alumbre cuando el reproductor esta activado
4) Selección de melodía (32 melodias)

AVISO
Antes de la aplicación se asegure, que ninguna parte esta averiada. En el caso de avería no use el timbre, ni lo repare ni desmonte. La senal del timbre se puede agravar con la montaje mala o emplazamiento al objecto metálico. Cada obstrucción entre el pulsador y reproductor causa menor alcance del timbre. Este no estará aceptado como la reclamación.

SI EL PRODUCTO ESTA AVERIADO MECHANICAMENTE O CONECTADO MALAMENTE, LA GARANTÍA NO ESTARÁ ACEPTADA.

Všechna práva vyhrazena.
All rights reserved.

Technické údaje se mohou změnit bez předchozího upozornění.
Technical data can be changed without previous noticement.